Adapter typu MDA...PG/M

CECHY I KORZYŚCI

- adaptery PG/M z mosiądzu niklowanego
- umożliwia dopasowanie większego rozmiaru gwintu M dławnicy do mniejszego otworu w rozmiarze PG w puszce/rozdzielnicy

DANE MECHANICZNE

Materiał	mosiądz poniklowany

UWAGA!

Nakrętki i uszczelki do adaptera należy zamawiać oddzielnie.

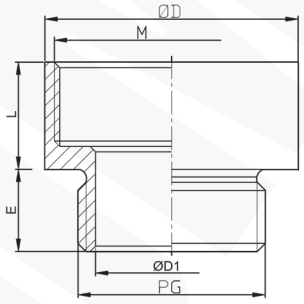

Typ	Indeks Ergom	D	D1	E	L	Gwint PG/M	W opakowaniu [szt.]
MDA 7/12M (10 SZT.)	E03DK-04070400103	15	9,8	6,5	7,0	PG7 / M12x1,5	10
MDA 7/16M (10 SZT.)	E03DK-04070400203	18	9,8	6,5	8,5	PG7 / M16x1,5	10
MDA 9/16M (10 SZT.)	E03DK-04070400303	18	12,0	6,5	8,5	PG9 / M16x1,5	10
MDA 9/20M (10 SZT.)	E03DK-04070400403	22	12,0	6,5	8,5	PG9 / M20x1,5	10
MDA 11/16M (10 SZT.)	E03DK-04070400503	21	14,5	7,0	7,5	PG11 / M16x1,5	10
MDA 11/20M (10 SZT.)	E03DK-04070400603	22	15,0	7,0	8,5	PG11 / M20x1,5	10
MDA 13/20M (10 SZT.)	E03DK-04070400703	23	16,8	7,0	8,5	PG13,5 / M20x1,5	10
MDA 13/25M (10 SZT.)	E03DK-04070400803	27	16,8	7,0	9,5	PG13,5 / M25x1,5	10
MDA 16/20M (10 SZT.)	E03DK-04070400903	27	18,5	8,0	7,5	PG16 / M20x1,5	10
MDA 16/25M (10 SZT.)	E03DK-04070401003	27	18,8	8,0	9,5	PG16 / M25x1,5	10
MDA 21/32M (10 SZT.)	E03DK-04070401103	34	24,2	8,0	10,5	PG21 / M32x1,5	10
MDA 29/40M (10 SZT.)	E03DK-04070401203	42	32,8	8,5	10,5	PG29 / M40x1,5	10
MDA 36/50M	E03DK-04070401303	53	42,6	8,5	11,0	PG36 / M50x1,5	1
MDA 42/63M	E03DK-04070401403	67	49,6	10,0	13,0	PG42 / M63x1,5	1
MDA 48/63M	E03DK-04070401503	67	54,5	11,0	13,0	PG48 / M63x1,5	1

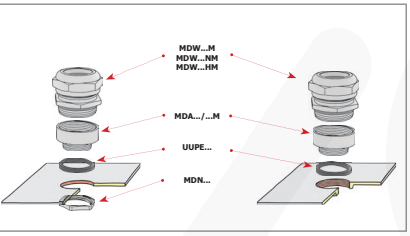

Data publikacji: 24/6/2020

Projekt graficzny, zdjęcia oraz wszelkie dane techniczne i opisy zawarte w niniejszym katalogu są chronione przez polskie i międzynarodowe prawo autorskie.
Użyte w treści niniejszego katalogu nazwy i logotypy mogą być znakami towarowymi, do których wyłączne prawa ochronne przysługują ZAE ERGOM Sp. z o.o.
ZAE ERGOM zastrzega sobie możliwość zmiany w parametrach i asortymencie wyrobów.